Модель: W-610

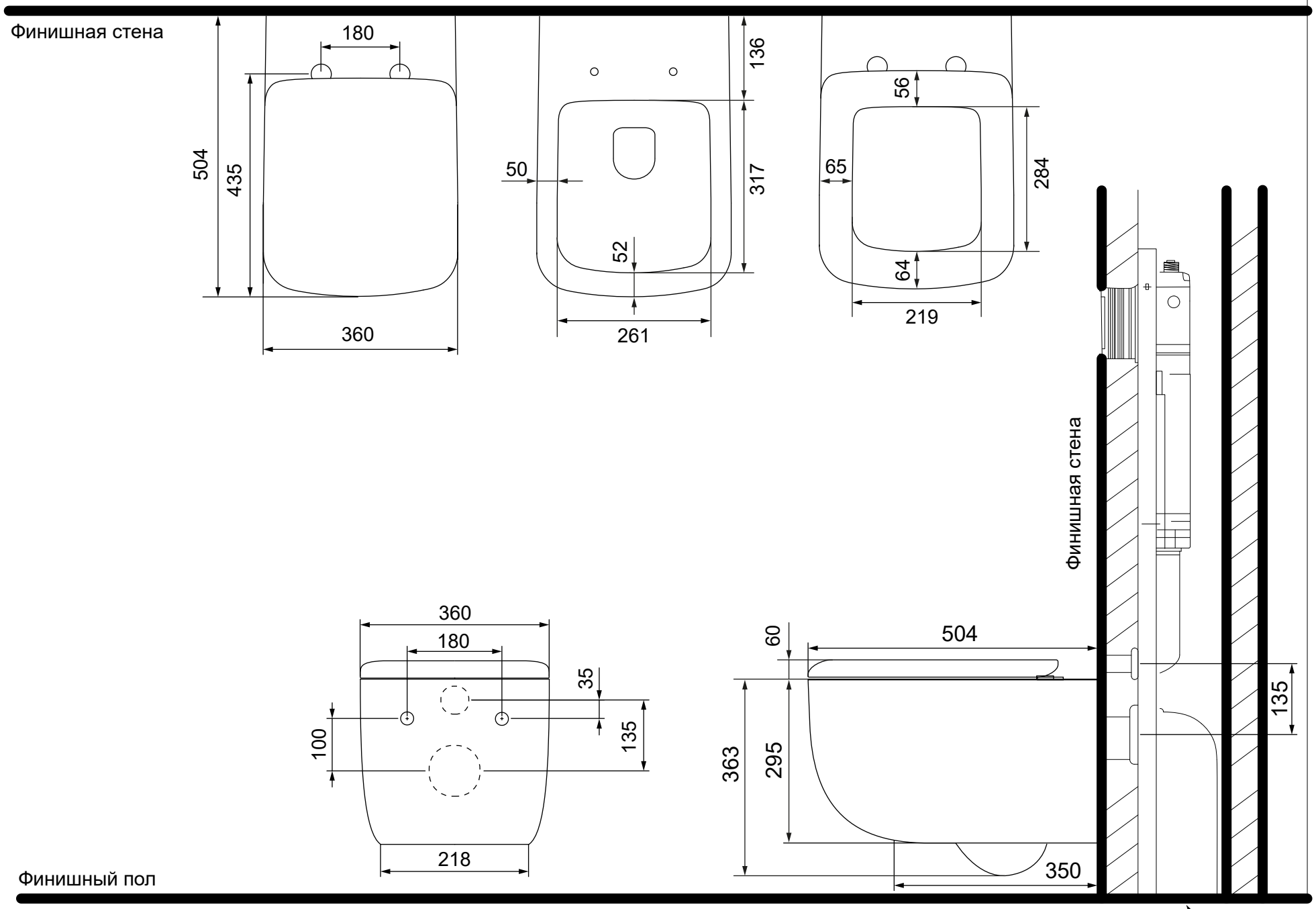


все размеры указанны в мм